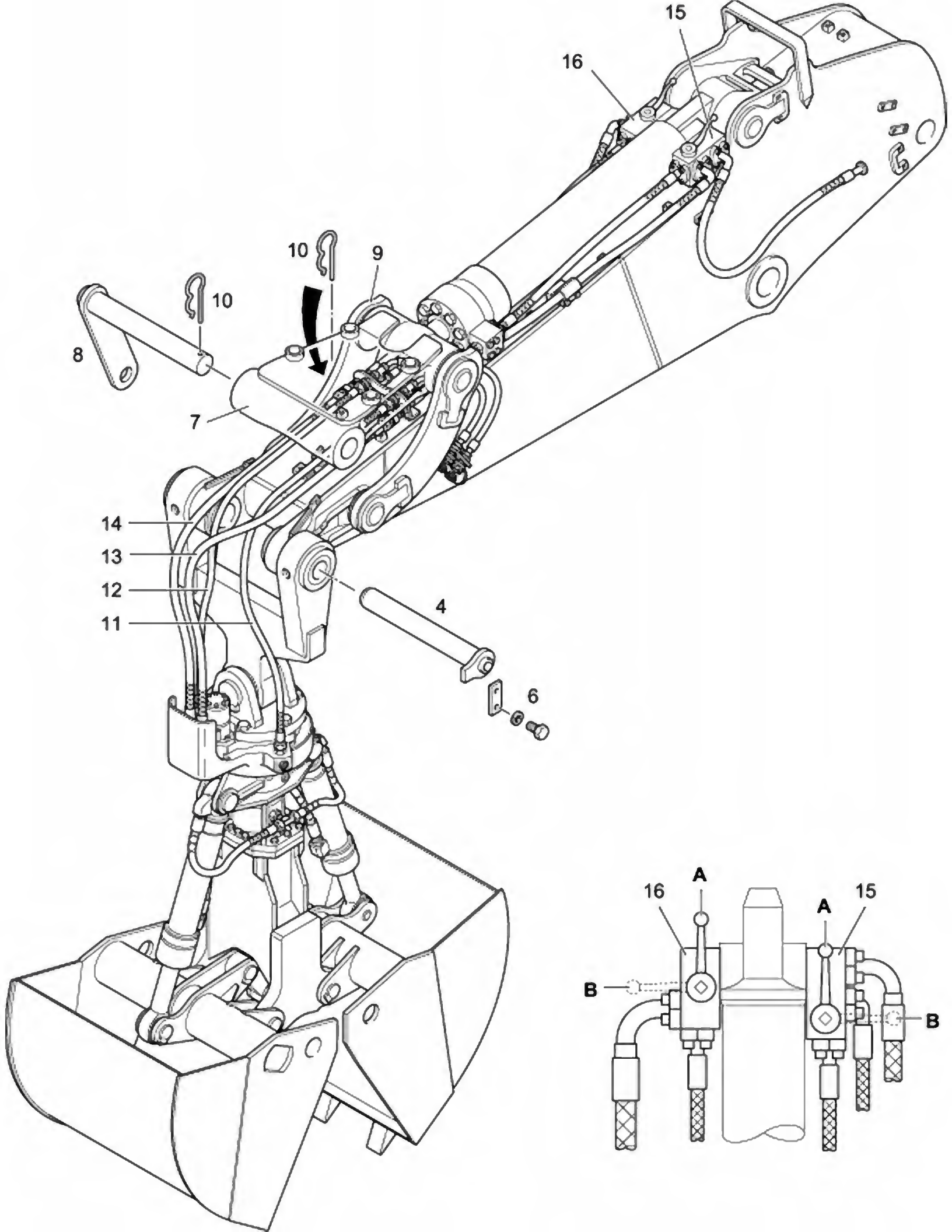
15
16
10
9
10
8
7
14
13
12
11
4
6
A
16
A
15
B
B