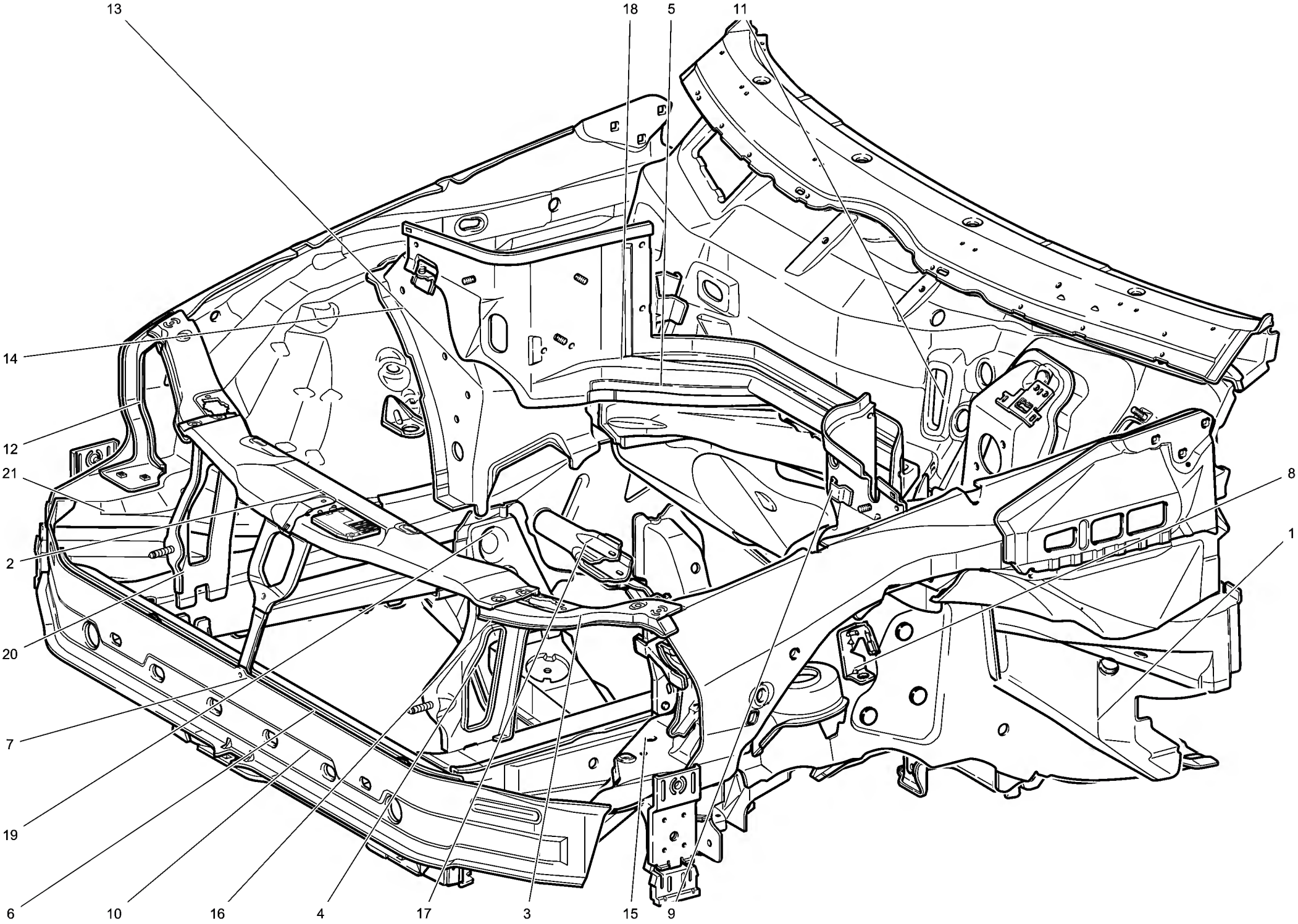
13
18
5
11
14
12
21
2
20
7
19
6
10
16
4
17
3
15
9
8
1